

挤出机配件性能优化

Extruder Spare Parts

Gearboxes For Co-rotating Twin Screw Extruders

同向双螺杆挤出机专用齿轮箱

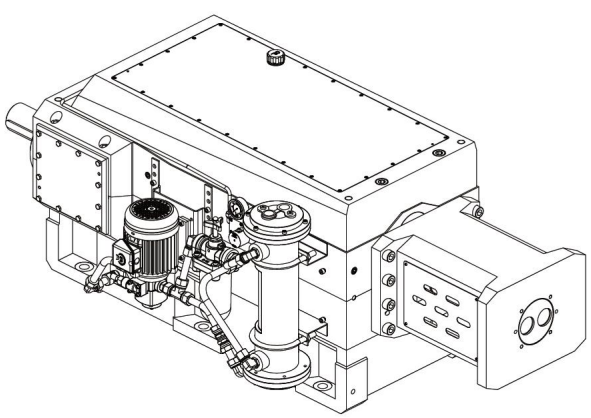

Since 2006

南京智田机电有限责任公司

Nanjing Zhitian Mechanical And Electrical Co., Ltd.

齿轮箱 GEARBOXES

Torque Density Each Shaft: Nm/cm³



ZT-E



ZT-Z



ZT-N

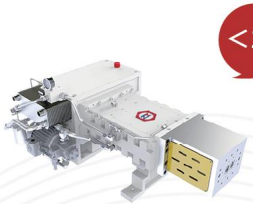

STD



TDSN

产品特点 Product Features

每个产品优异的表现，都是智田人细节的体现

箱体 Housing

强度与精度的统一 High Strength&High Precision

- 材料选取高强度球墨铸铁 Select high strength cast iron
- 高精度CNC精密加工 High precision CNC boring machines
- 高刚度的箱体吸震设计 High stiffness shock absorption design

齿轮 Gears

成熟的齿轮加工工艺 Advanced Processing Technology

- 材料选取ME低碳合金钢 Material: 17CrNiMoA
- ISO1328 6级+/高精度研磨与齿轮修形 High precision grinding and gear modification
- 渗碳淬火工艺/硬度HRC58-62 Carburized,Hardness(HRC 58`62)

轴承 Bearings

超高承载&超长寿命 Super High Load&Long Life

- 选择全球知名品牌圆锥/调心/圆柱轴承 Use the world famous bearings
- 轴向承载：294系列调心滚子/串列推力轴承 294 series self-aligning roller bearing
- 多重优化的轴承设计方案 Multiple optimization of bearing design

润滑 Lubrication&Cooling

安全可靠的保证 Safety And Reliability

- 强制的喷淋润滑 Forced spray lubrication
- 高效的钎焊板式换热器 Effective plate heat exchanger
- 流量/温度/压力反馈式设计 Flow/Temperature/Pressure monitor design

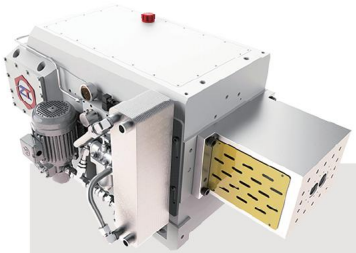

智田N型齿轮箱功率扭矩表 ZT-N Gearbox Power&Torque Table

型号 Model	中心距 CD(MM)	扭矩等级** Torque Grade(T/A^3)	Ratio 5	Ratio 3.75	Ratio 3	Ratio 2.5	Ratio 1.875	Ratio 1.667
ZT20N	18	<13	☒	☒	☒	7.5kw	11kw	☒
ZT25N	22	<13	☒	☒	11kw	15kw	18.5kw	22kw
ZT30N	26	<13	☒	☒	☒	22kw	30kw	37kw
ZT35N	30	<13	18.5kw	22kw	30kw	37kw	50kw	60kw
ZT40N	34.5	<13	30kw	45kw	55kw	65kw	90kw	90kw
ZT50N	42	<13	55kw	75kw	90kw	110kw	132kw	160kw
ZT52N	43	<13	55kw	75kw	90kw	110kw	132kw	160kw
ZT58N	48	<13	90kw	110kw	132kw	160kw	220kw	250kw
ZT65N	52	<13	110kw	132kw	160kw	220kw	280kw	315kw
ZT75N	60	<13	160kw	220kw	250kw	315kw	450kw	500kw
ZT85N	67.8	<13	220kw	315kw	400kw	500kw	600kw	650kw
ZT95N	78	<13	350kw	450kw	550kw	650kw	900kw	1000kw
ZT110N	92	<13	560kw	710kw	900kw	1000kw	☒	☒
ZT125N	100	<13	800kw	1000kw	1250kw	1400kw	☒	☒
ZT135N	110	<13	1000kw	1400kw	1600kw	2000kw	☒	☒
ZT150N	120	<13	1320kw	1750kw	☒	☒	☒	☒
		RPM r/min ▶	*300	*400	*500	*600	*800	*900

* Reference: Input shaft speed rpm 1500 参考的入力轴转速1500r/min

** Torque Density Each Shaft 单轴扭矩密度

ATTENTION! The table shows the maximum rated power applicable.

注意!表中所示为适用的最大额定功率。

ATTENTION! For missing dimensions, pls. contact Zhitian.

注意!如需上述未列出型号，请与智田联系。

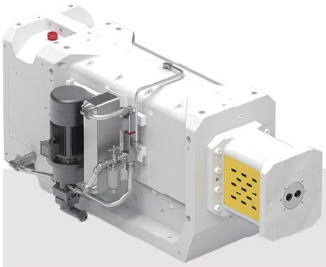

智田E型齿轮箱功率扭矩表 ZT-E Gearbox Power&Torque Table

型号 Model	中心距 CD(MM)	扭矩等级** Torque Grade(T/A^3)	Ratio 5	Ratio 3.75	Ratio 3	Ratio 2.5	Ratio 1.875	Ratio 1.667
ZT50E	42	<18	75kw	110kw	132kw	160kw	220kw	250kw
ZT52E	43	<18	75kw	110kw	132kw	160kw	220kw	250kw
ZT65E	52	<18	150kw	200kw	250kw	315kw	400kw	450kw
ZT75E	60	<18	220kw	315kw	400kw	450kw	630kw	710kw
ZT85E	67.8	<18	315kw	450kw	560kw	630kw	900kw	1000kw
ZT95E	78	<18	500kw	710kw	850kw	1000kw	1400kw	1600kw
		RPM r/min ▶	*300	*400	*500	*600	*800	*900



智田Z型齿轮箱功率扭矩表 ZT-Z Gearbox Power&Torque Table

型号 Model	中心距 CD(MM)	扭矩等级** Torque Grade(T/A^3)	Ratio 5	Ratio 3.75	Ratio 3	Ratio 2.5	Ratio 1.875	Ratio 1.667
ZT50Z	42	<15	65kw	90kw	110kw	132kw	185kw	200kw
ZT52Z	43	<15	65kw	90kw	110kw	132kw	185kw	200kw
ZT65Z	52	<15	132kw	160kw	220kw	250kw	315kw	355kw
ZT75Z	60	<15	200kw	250kw	315kw	400kw	500kw	560kw
ZT85Z	67.8	<15	280kw	355kw	450kw	560kw	710kw	800kw
ZT95Z	78	<15	450kw	560kw	710kw	☒	☒	☒
		RPM r/min ▶	*300	*400	*500	*600	*800	*900

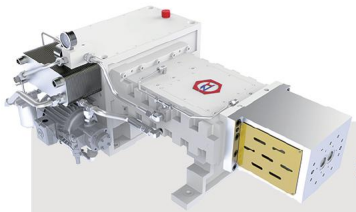

智田STD齿轮箱功率扭矩表 ZT-STD Gearbox Power&Torque Table

型号 Model	中心距 CD(MM)	扭矩等级** Torque Grade(T/A^3)	Ratio 5	Ratio 3.75	Ratio 3	Ratio 2.5	Ratio 1.875	Ratio 1.667
STD40	34.5	<10	22kw	30kw	37kw	45kw	55kw	55kw
STD50	42	<10	45kw	55kw	75kw	90kw	110kw	132kw
STD52	43	<10	45kw	55kw	75kw	90kw	110kw	132kw
STD65	52	<10	75kw	110kw	132kw	160kw	220kw	250kw
STD75	60	<10	132kw	160kw	220kw	250kw	315kw	355kw
STD95	78	<10	250kw	350kw	400kw	500kw	710kw	800kw
		RPM r/min ▶	*300	*400	*500	*600	*800	*900



智田TDSN齿轮箱功率扭矩表 ZT-TDSN Gearbox Power&Torque Table

型号 Model	中心距 CD(MM)	扭矩等级** Torque Grade(T/A^3)	Ratio 3	Ratio 2.5
TDSN35	30	<7	18.5kw	22kw
TDSN40	34.5	<7	30kw	37kw
TDSN50	42	<7	55kw	75kw
TDSN52	43	<7	55kw	75kw
TDSN65	52	<7	90kw	110kw
TDSN75	60	<7	132kw	160kw
TDSN95	78	<7	315kw	350kw
TDSN110	92	<7	500kw	600kw
TDSN125	100	<7	600kw	710kw
TDSN135	110	<7	800kw	1000kw
		RPM r/min ▶	*500	*600

智田官方网站

智田微信公众号

南京智田机电有限责任公司

Nanjing Zhitian Mechanical And Electrical Co.,ltd.

手机（Mob）：86-13770960051

网站（Web）：www.njzhitian.com

邮箱（Email）：zt@njzhitian.com

地址：南京市江宁区淳化街道田园社区

Add : Tianyuan Community,Chunhua Street,Jiangning District,Nanjing,China